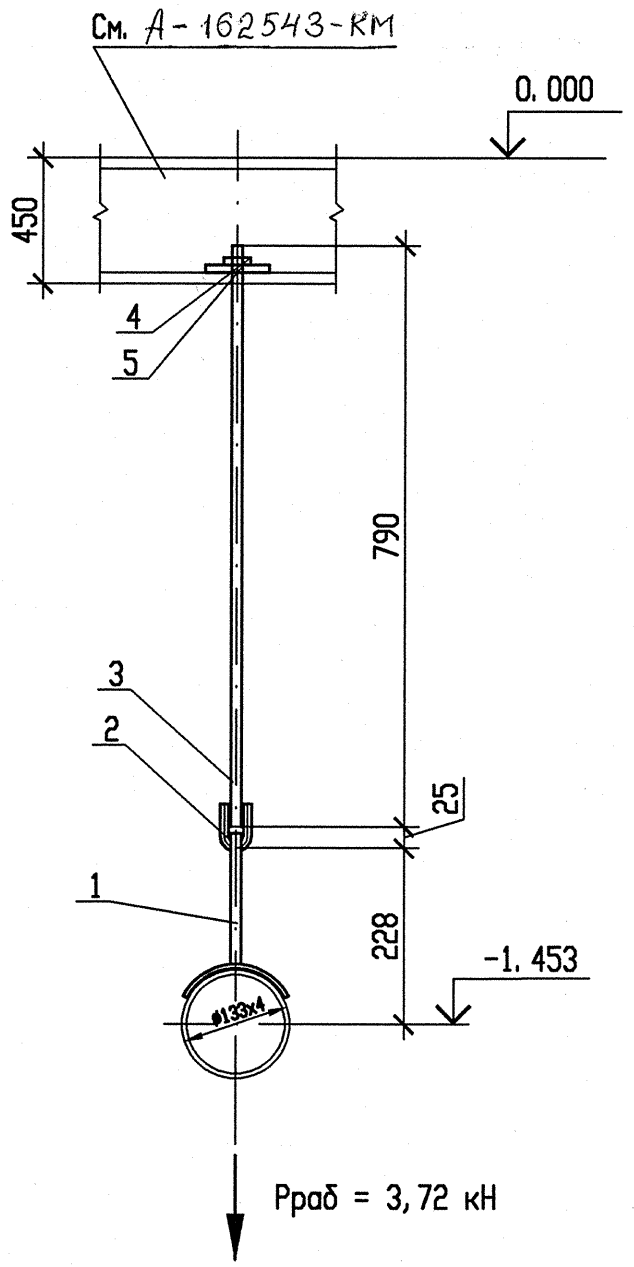

СПЕЦИФИКАЦИЯ ДЕТАЛЕЙ

Поз.	Обозначение	Наименование	Кол.	Материал	Масса, кг		Примечание
					ед.	общ.	
1	090СТ34-10-733-93	Проушина с накладкой	1	Сборный	1,08	1,08	
2	1-010СТ34-10-729-93	Ушко	1	20-б-ТО			
				ГОСТ 1050-88	0,12	0,12	
3	2-040СТ34-10-729-93	Тяга	1	20-б-ТО			
				ГОСТ 1050-88	0,71	0,71	
4	ГОСТ 5915-70	Гайка М12-7Н.5	2	20 ГОСТ 1050-88	0,018	0,036	
5	ГОСТ11371-78	Шайба А12.02	1	Ст3сп5			
				ГОСТ 380-94	0,006	0,006	
	ГОСТ 9467-75	Электроды		УОНИИ 13/45		-	
	ГОСТ 2246-70	Проволока		Св-08Г2С		-	
		Итого				1,95	

1 Привязку опоры смотри чертеж R3.RW51.3010.012.01.00.001.
2 Сварку производить по ГОСТ 5264-80.
3 Сварку накладки с трубопроводом производить по ОСТ34-10-733-93.
4 Сварку тяги с ушком смотри ОСТ34-10-723-93.
5 Отметка трубопровода подлежит уточнению на монтаже.
6 Деталь поз.3 обрезать на монтаже до размеров, указанных на чертеже, с уточнением по месту.
7 На деталь поз.3 нарезать резьбу М12 на длине l=50мм.

Изм.	Кол. уч.	Лист	Nдок.	Подпись	Дата
2	-	Зам.	649-12	-	-
Инж. Зк.		Владимирова			20.10
Пров. инж. 1к.		Котина			13.10
Нач. гр.		Морозова			28.11
Н. контр.		Краснояров			29.11

АРХИВНЫЙ ЭКЗЕМПЛЯР

Инв. N подл. R3.00175.1.0.12
Лист 97

R3.RW51.3012.012.01.00.004

Ростовская АЭС Блок 3

Главный корпус
Машинное отделение (ДО, ЗЭТУ)
Трубопроводы связи конденсата ТПН с турбиной

Стадия	Лист	Листов
Р		1

Подвеска 3RF20Y04

ОАО "НИАЭП" 2012

Формат А3

Инв. N подл.	Подп. и дата	Взам. инв. N
R3.00175.1.0.12		